Toalettsits Skandic/Classic - Hårdsits

Fasta fästen, vit

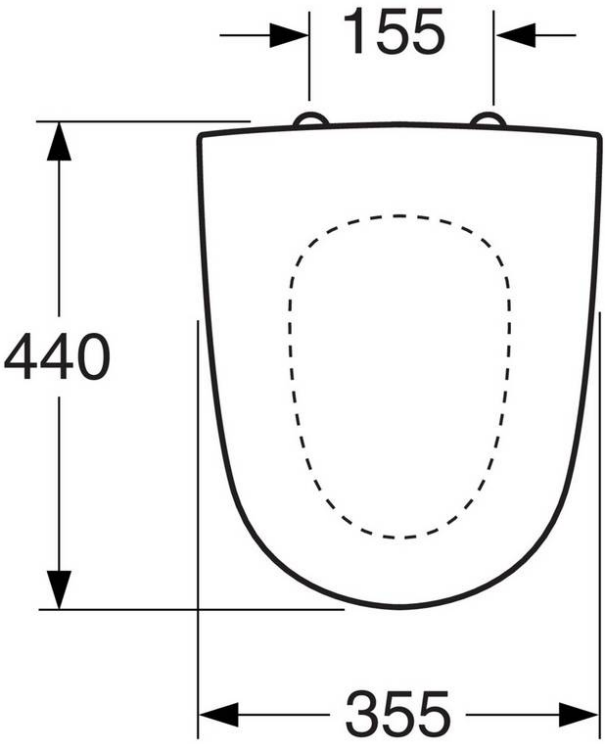

Produktegenskaper

- Skandic år 1996-2003
- Classic år 2001-2007

Artikelnummer mm.

RSK-nr:	ART-nr:	EAN-nr:
7880810	GB1919901601	5708590173276

Emballage
L: 389,00 x W: 457,00 x H: 66,00 mm.
Vikt: 1,20 kg

Rekommenderat cirkapris
2 424 SEK (1939 SEK ex. moms)

Energimärkning och certifieringar

Montering & Skötsel

Se medföljande monteringsanvisning. Använd tvållösning eller ett milt rengöringsmedel. Använd aldrig klorinbaserat eller slipande rengöringsmedel. Torka sedan med en ren trasa. Torka bort kalk och urinfläckar under sitsringen så att de inte får fäste. Om fläcken inte går bort så gnid upprepade gånger med varmt tvålvatten på en mjuk trasa. Spraya inte rengöringsmedel direkt mot sitsen då det finns risk att komponenter inuti den kan ta skada. Använd en mjuk trasa för avtorkning. Hårda sitsar kan få försämrad yta under sitsringen på grund av för lång väntan mellan rengöringar. De kan eventuellt fräschas upp med en lätt polering med bilpolish utan slipmedel på en mjuk trasa. Ta för vana att lämna lock och sits uppe efter rengöring av WC-skålen så att tvättmedel och vatten får möjlighet att torka.

Dokumentet skapat den 2024-03-28