Toalettsete Estetic 9M10 - SC/QR

Til gulvstående toalett - Ebony sort

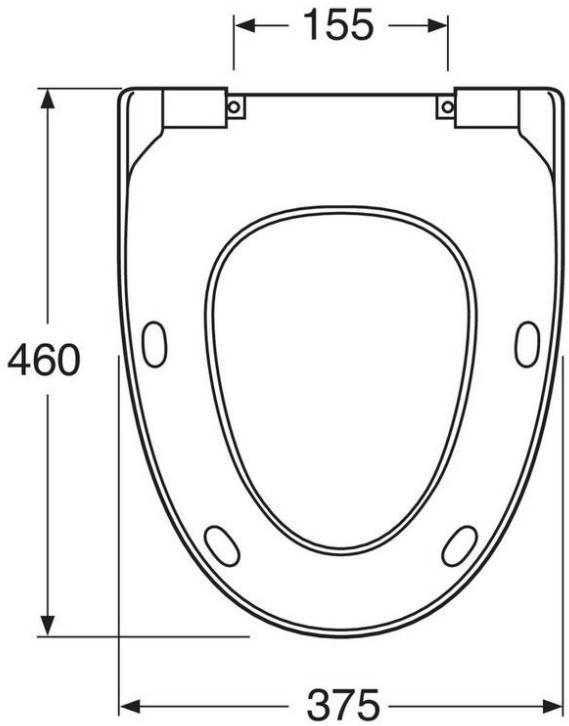

Produktets funksjoner

Soft close

Quick release

- Passer til Estetic 8300
- Soft Close (SC) for still og myk lukking
- Quick Release (QR) for å gjøre det enklere å fjerne for rengjøring

Artikkelnummer mv.

NRF-nr:	ART-nr:	EAN-nr:
6025484	9M10S133	4065467166634

Emballasje
L: 460,00 x W: 383,00 x H: 49,00 mm.
Vekt: 2,90 kg

Anbefalt utsalgspris
3 764 NOK (3011 NOK ekskl. skatt)

Energimerking og sertifiseringer

Montering og vedlikehold

Se den medfølgende installeringsanvisningen. Bruk et mildt rengjøringsmiddel. Bruk aldri klorbaserte eller slipende rengjøringsmidler. Tørk alltid til slutt av med en ren klut. Tørk bort kalk og urinflekker under ringen slik at de ikke setter seg. Hvis flekken ikke går bort, gnir du gjentatte ganger med varmt såpevann og en myk klut på flekken. Ikke spray kjemikalier eller rengjøringsmiddel direkte på setet. Komponenter i setet kan bli skadet. De myke og harde setene våre er gjennomfargede og mister ikke fargen hvis de behandles riktig. Harde seter kan imidlertid tape seg litt på overflaten under ringen hvis det går for lang tid mellom rengjøringene. De kan eventuelt friskes opp med lett polering med bilpoleringsmiddel uten slipeeffekt på en myk klut. Gjør det til en vane å la lokket og ringen stå oppe etter rengjøring av toalettskålen, slik at vaskemiddel og vann får mulighet til å tørke.

Dokumentet skapat den 2024-04-24