Kjøkkenkran Nye Nautic - høy tut

Montert på øverste tilkobling, energiklasse B

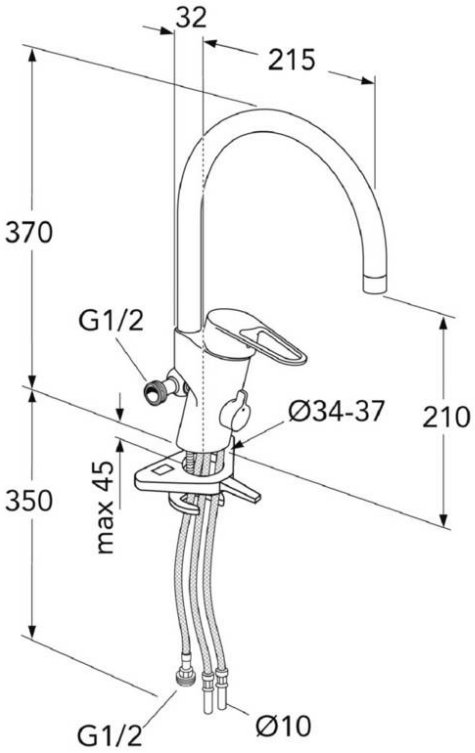

Produktets funksjoner

Hurtigmontering

- Energiklasse B
- Kald start, kun kaldt vann når hendelen står rett fremover
- Soft move, teknologi for jevn og presis håndtering

Artikkelnummer mv.

NRF-nr:	ART-nr:	EAN-nr:
4340813	GB412060966	7393792235433

Emballasje
L: 440,00 x W: 275,00 x H: 75,00 mm.
Vekt: 1,70 kg

Energimerking og sertifiseringer

Denna produkt är anpassad till Branschregler Säker Vatteninstallation 2021:1. Leverantören garanterar produktens funktion om branschreglerna och monteringsanvisningarna följs.

Montering og vedlikehold

Før installasjonen må ledningene rengjøres. Kran er koblet til kaldvannsledningen til høyre og varmtvannsledningen til venstre. Vanntrykk: maks 1000 kPa, min 50 kPa. Varmtavnnstemperaturen maks: 70 C, min 45 C. Vi er ikke ansvarlig for feil som står ved feil installasjon.

Dokumentet skapat den 2024-04-18