Kjøkkenkran Nye Nautic - lav tut

Energiklasse C, G3/8-tilkobling

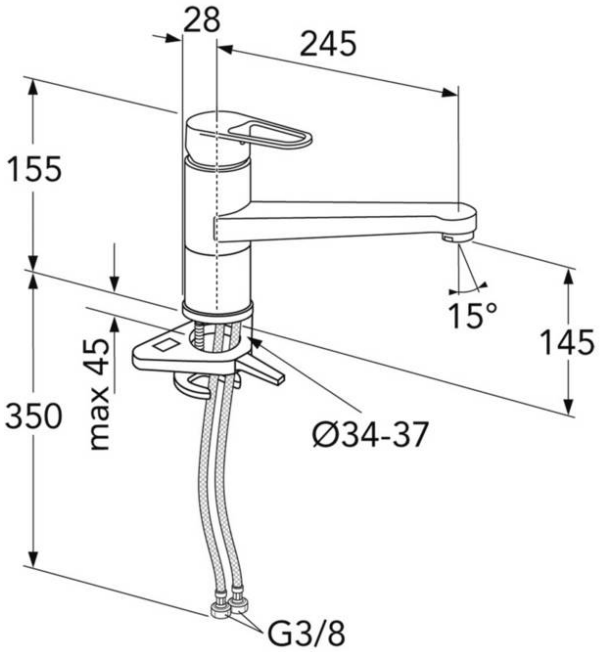

Produktets funksjoner

Hurtigmontering

- Spak med godt grep, med tydelig fargemerking for varmt og kaldt
- Soft move, teknologi for jevn og presis håndtering
- Svingbar tut 110° (0° og 80° blokk inkludert)

Artikkelnummer mv.

NRF-nr:	ART-nr:	EAN-nr:
4340839	GB41206055R	7393792235327

Emballasje
L: 290,00 x W: 290,00 x H: 75,00 mm.
Vekt: 2,48 kg

Energimerking og sertifiseringer

AA

Montering og vedlikehold

Før installasjonen må ledningene rengjøres. Kran er koblet til kaldvannsledningen til høyre og varmtvannsledningen til venstre. Vanntrykk: maks 1000 kPa, min 50 kPa. Varmtavnnstemperaturen maks: 70 C, min 45 C. Vi er ikke ansvarlig for feil som står ved feil installasjon.

Dokumentet skapat den 2024-04-27