# Sēdvanna - 105 x 650

## Ar Glazeplus

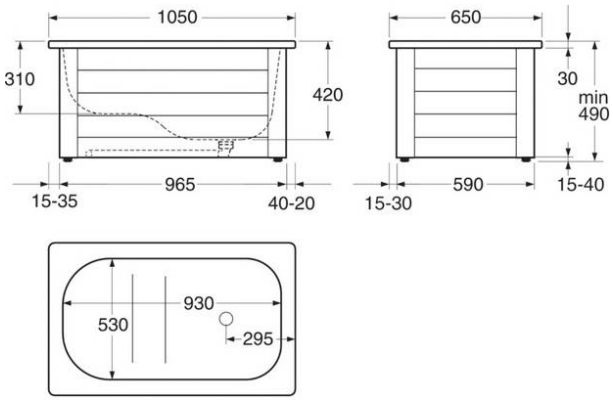


## Produkta īpašības

- Sēdvanna ar paceltu sēdvirsmu
- Augstākās kvalitātes titāna sakausējuma tērauds
- Var papildināt ar paneļu statīvu

## Article number etc.

| Alias numurs: | Artikula numurs: | EAN numurs: |
|---|---|---|
| | GB2110510113 | 7391530072845 |

Iepakojums
L: 0,00 x W: 0,00 x H: 0,00 mm.
Svars: 0,00 kg

## Enerģijas marķējums un sertifikāti

## Montāža un kopšana

Piegādes brīdī pilnā un daļējā paneļa statīvu stūri ir samontēti. Priekšpusi, kā arī slēpto konstrukciju pēc tam samontē rāmī. Statīva līmeni var izlīdzināt ar regulējamu kājiņu palīdzību. Vanna aprīkota ar pretslīdes materiālu

Dokumentet skapat den 2024-04-20