Atbulinis vožtuvas

G1/2

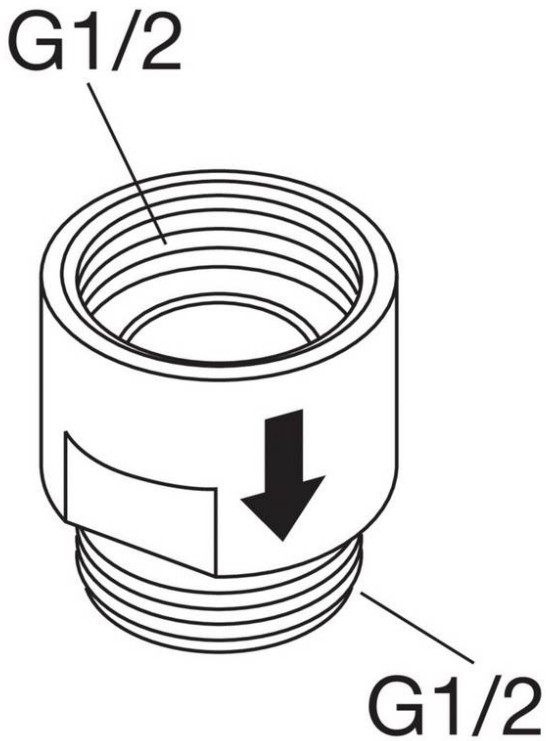

Produkto savybės

Prekės numeris ir kt.

RSK-nr:	ART-nr:	EAN-nr:
	GB41634730	7393792218399

Pakuotė
L: 145,00 x W: 80,00 x H: 45,00 mm.
Masė: 0,84 kg

Energijos klasės etiketė ir sertifikatai

Dokumentet skapat den 2024-03-29