Virtuvinis maišytuvas „Epic“ aukštu snapu

Šlifuotas žalvaris

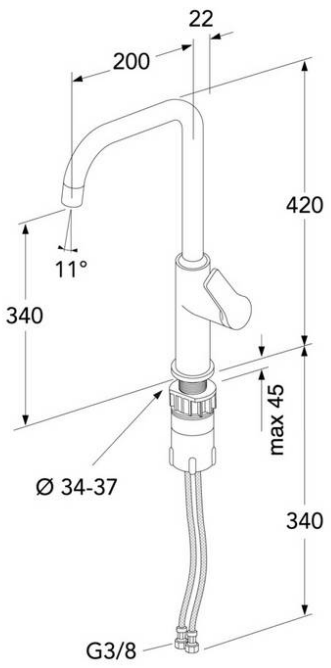

Produkto savybės

- Modernaus dizaino praustuvo maišytuvas
- Švelnus judėjimas, sklandaus ir tikslaus valdymo technologija
- „Eco-flow“ - vandens ir energijos vartojimo efektyvumas

Prekės numeris ir kt.

RSK-nr:	ART-nr:	EAN-nr:
	GB41209956 24	7393792233804

Pakuotė
L: 535,00 x W: 250,00 x H: 70,00 mm.
Masė: 1,75 kg

Energijos klasės etiketė ir sertifikatai

Denna produkt är anpassad till Branschregler Säker Vatteninstallation 2021:1. Leverantören garanterar produktens funktion om branschreglerna och monteringsanvisningarna följs.

1002 CERTIFIERING KONTROLL RI. SE

AA

Surinkimas ir priežiūra

Tvirtinama pagal instrukcijas.

Dokumentet skapat den 2024-04-25

Villeroy & Boch Gustavsberg OY Filialas / Maironio 25-23, LT-01125 Vilnius / Tel.: +370 5 246 08 10 / www.gustavsberg.lt /

infolt@gustavsberg.com