„Duo´ vonia be priekines paneles - 1600 x 700

Su angomis dviem atraminems rankenoms

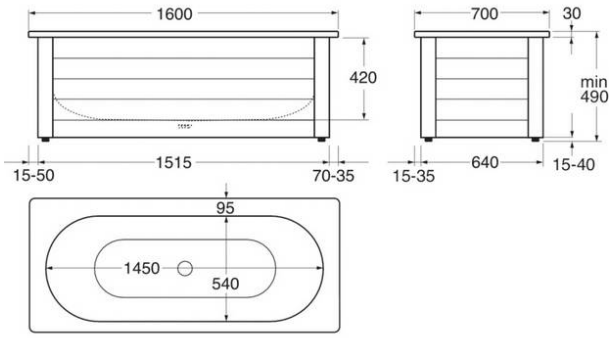

Produkto savybės

- Dvi nuožulnios atramos galvai, tinkamos maudytis dviem žmonems
- Aukščiausios kokybes plieno lidinys
- Komplektuojama su priekine panele

Prekės numeris ir kt.

RSK-nr:	ART-nr:	EAN-nr:
	GB2116030111	7391530072586

Pakuotė
L: 0,00 x W: 0,00 x H: 0,00 mm.
Masė: 0,00 kg

Energijos klasės etiketė ir sertifikatai

- Produktas atitinka AMA rekomendacijas ir SS-EN 232 standarta.

Surinkimas ir priežiūra

Pilna arba pusine priekine panele pristatoma su irengtomis galinemis dalimis. Priekine ir paslepta dalys montuojamos prie remo. Pareguliuokite rema horizontaliai, naudodami reguliuojamas kojas. Vonia irengiama su slopinancia medžiaga po kampais.

Dokumentet skapat den 2024-04-26