„Nautic” 5550 praustuvas - tvirtinamas varžtais arba laikikliais, 50 cm

Be skyles maišytuvui ir persipylimo angos*

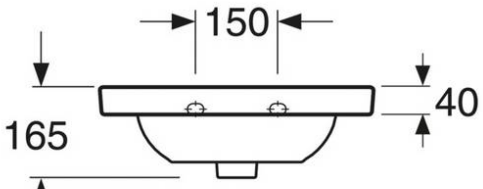

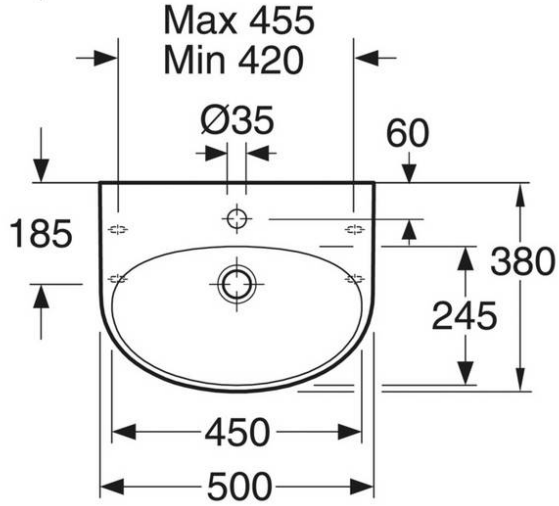

Produkto savybės

- Lengvas valymas ir minimalistinis dizainas
- Elipses formos praustuvas su placiu darbiniu paviršiumi
- Tvirtinamas varžtais arba laikikliais

Prekės numeris ir kt.

RSK-nr:	ART-nr:	EAN-nr:
	55509M01	4047289917519

Pakuotė
L: 520,00 x W: 180,00 x H: 400,00 mm.
Masė: 11,60 kg

Energijos klasės etiketė ir sertifikatai

- Produktas atitinka AMA rekomendacijas ir SS-EN 31 standarta.

Denna produkt är anpassad till Branschregler Säker Vatteninstallation 2021:1. Leverantören garanterar produktens funktion om branschreglerna och monteringsanvisningarna följs.

Surinkimas ir priežiūra

Tvirtinamas reguliuojamu 195 arba 240 mm ilgio laikikliu Taip pat galima tvirtinti varžtais tiesiai ant sienos. Svarbu! Jeigu ateityje noretumete pakeisti praustuva, prašome isidemeti, kad atstumas tarp varžtu yra 150 mm. Varžtai turi buti išsikiše nuo paruoštos sienos 50 ± 2 mm. Laikikliai ir kitos tvirtinimo detales nepridedamos.

Dokumentet skapat den 2024-04-27

Villeroy & Boch Gustavsberg OY Filialas / Maironio 25-23, LT-01125 Vilnius / Tel.: +370 5 246 08 10 / www.gustavsberg.lt /
infolt@gustavsberg.com