Veidrodinė spintelė „Graphic“ – 45 cm

Žalia

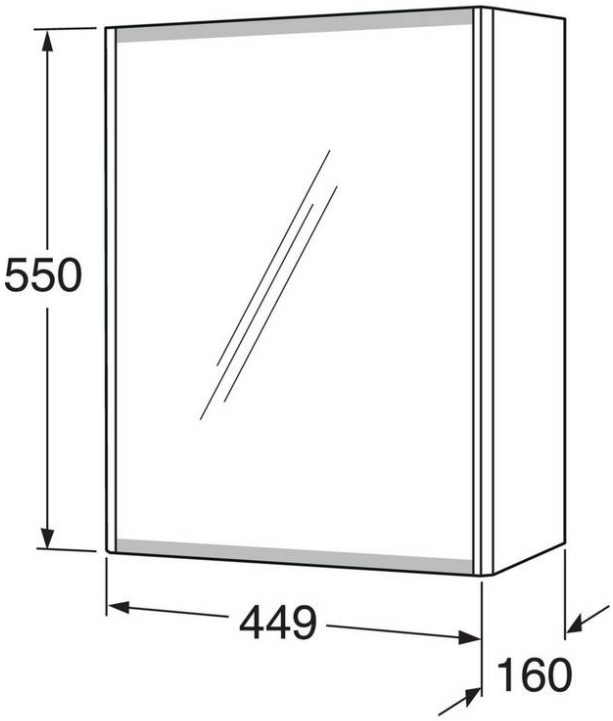

Produkto savybės

- Dvipusės veidrodžio durelės
- Matinė apačia apsaugo nuo matomų riebalų dėmių
- Švelniai užsidarančios durys

Prekės numeris ir kt.

RSK-nr:	ART-nr:	EAN-nr:
	GB71GCMC45GN	7391530071220

Pakuotė
L: 460,00 x W: 170,00 x H: 570,00 mm.
Masė: 12,00 kg

Energijos klasės etiketė ir sertifikatai

Denna produkt är anpassad till Branschregler Säker Vatteninstallation 2021:1. Leverantören garanterar produktens funktion om branschreglerna och monteringsanvisningarna följs.

Dokumentet skapat den 2024-04-25

Villeroy & Boch Gustavsberg OY Filialas / Maironio 25-23, LT-01125 Vilnius / Tel.: +370 5 246 08 10 / www.gustavsberg.lt /

infolt@gustavsberg.com