Allaskaappi Artic – 80 cm

Valkoinen, ilman pesuallasta

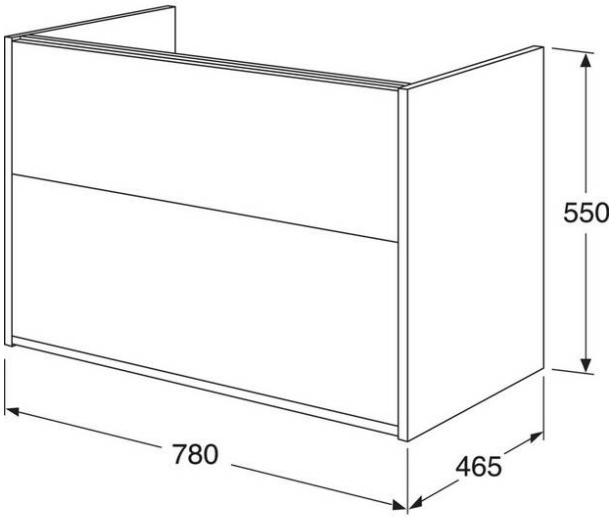

Tuotteen ominaisuudet

- Hiljaisesti ja pehmeästi sulkeutuvat vetolaatikot
- Vesilukko, jossa pop-up-viemärisarja ja älykäs puhdistustoiminto
- Valmistettu kosteutta kestävistä materiaaleista kosteisiin tiloihin

Artikkelien numero jne.

LVI-numero:	ART-nr:	EAN-nr:
	GB71ACVU80TM00	4065467171614

Pakkaus
L: 495,00 x W: 800,00 x H: 580,00 mm.
Paino: 32,00 kg

Suositeltu vähittäishinta
1 135 EUR (915 EUR ilman veroa)

Energiamerkintä ja -sertifiointi

Dokumentet skapat den 2024-04-23