Sadesuihku Square - Logic-termostaattihanalla

150 c-c

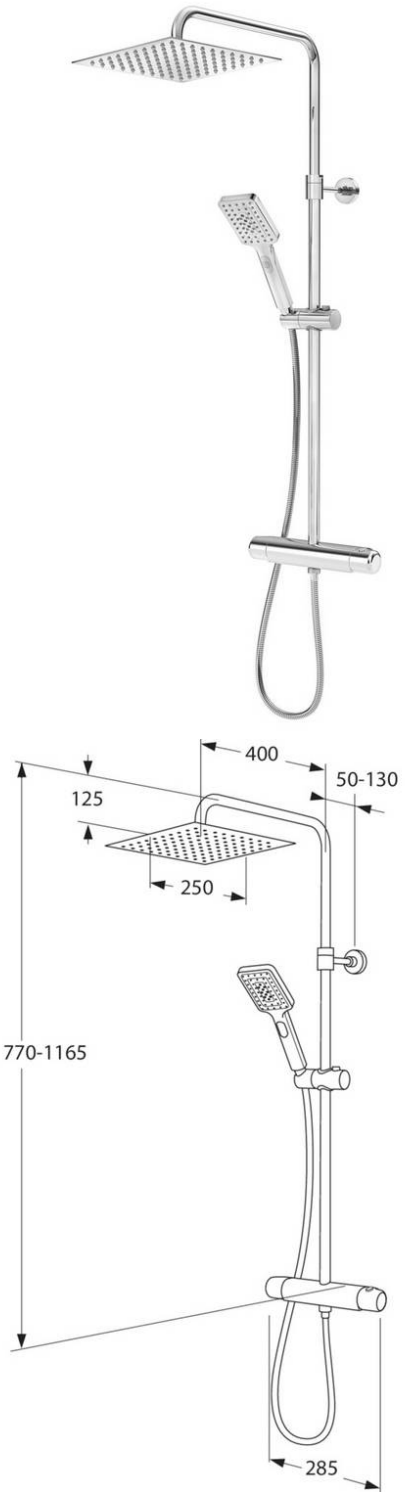

Tuotteen ominaisuudet

- Erittäin ohut sadesuihku runsaalla vesivirtaamalla
- Kolmitoiminen käsisuihku, jossa painonappi
- Innovatiivisesti muotoiltu, tyylikäs hana, jossa on helposti tartuttavat kahvat

Artikkelien numero jne.

LVI-numero:	ART-nr:	EAN-nr:
6371581	GB41214935	7393792231282

Pakkaus
L: 714,00 x W: 368,00 x H: 94,00 mm.
Paino: 5,50 kg

Energiamerkintä ja -sertifiointi

Kokoaminen & hoito

Putket on huuhdottava hanaan asti ennen asennusta. Hana kytketään oikealta kylmävesijohtoon ja vasemmalta kuumavesijohtoon. Vedenpaine: enintään 1 000 kPa, vähintään 50 kPa. Kuuman veden lämpötila: enintään 80 °C, vähintään 45 °C. Huomaathan, että emme vastaa vääränlaisesta asennuksesta johtuvista vahingoista.

Dokumentet skapat den 2024-04-20