Loputusnupp Triomont XS seinasisesele paigaldusraamile – seinale kinnitatav loputusnupp, ruudukujuline

Kahesüsteemne loputus, valge

Toote Omadused

- Valmistatud valgeks lakitud metallist
- Eestvajutatav, Triomont XS-ile
- Saadaval erinevates värvitoonides ja erinevast materjalist

Article number etc.

Alias number:	Tootenumber:	EAN number:
	GB1921102045	8711778140691

Pakend
L: 245,00 x W: 180,00 x H: 45,00 mm.
Kaal: 0,52 kg

Energiamärgistus ja vastavustunnistused

Paigaldus ja hooldus

Paigaldus vastavalt komplekti lisatud paigaldusjuhistele.

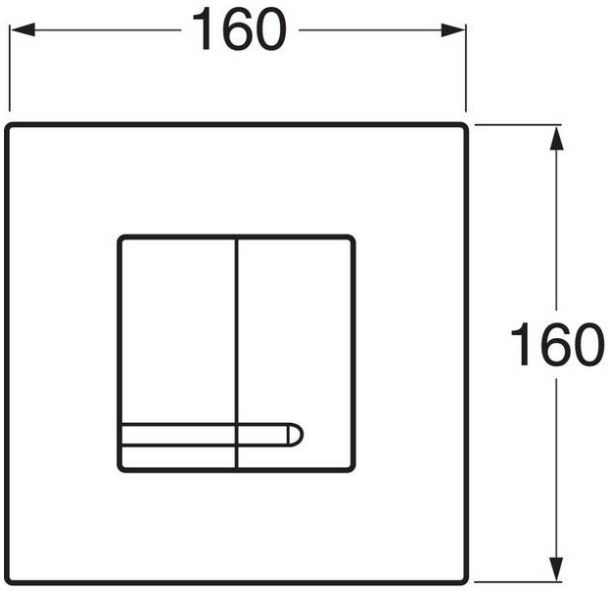

Dokumentet skapat den 2024-04-25