Vaskeskab Graphic 60 cm

Skab til håndvask, glat hvid dør, uden vask

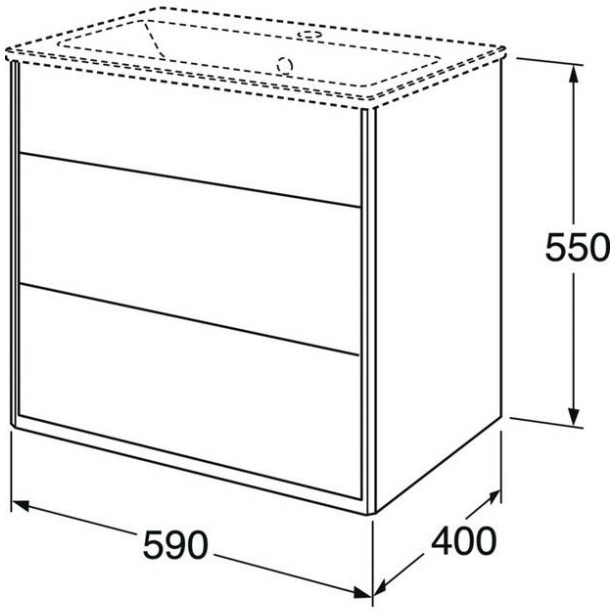

Produktegenskaber

- Mindre dybde, der kan være på selv små badeværelser
- Skjult rum til opbevaring af småting og plads til montering af stikkontakt.
- Det skjulte rum, der kan klappes ud, giver ekstra afsætningsplads ved behov og indeholder en magnet

Artikel nummer mv.

VVS-nr:	ART-nr:	EAN-nummer:
	GB71GCVU60DH00	7391530067971

Emballage
L: 610,00 x W: 430,00 x H: 580,00 mm.
Vægt: 26,00 kg

Anbefalet cirkapris
6 521 DKK (5217 DKK ekskl. moms)

Energimærkning og certificeringer

Denna produkt är anpassad till Branschregler Säker Vatteninstallation 2021:1. Leverantören garanterar produktens funktion om branschreglerna och monteringsanvisningarna följs.

Dokumentet skapat den 2024-04-24