Håndvaskeskab Nordic3 - 60 cm

Light Wood, med håndvask

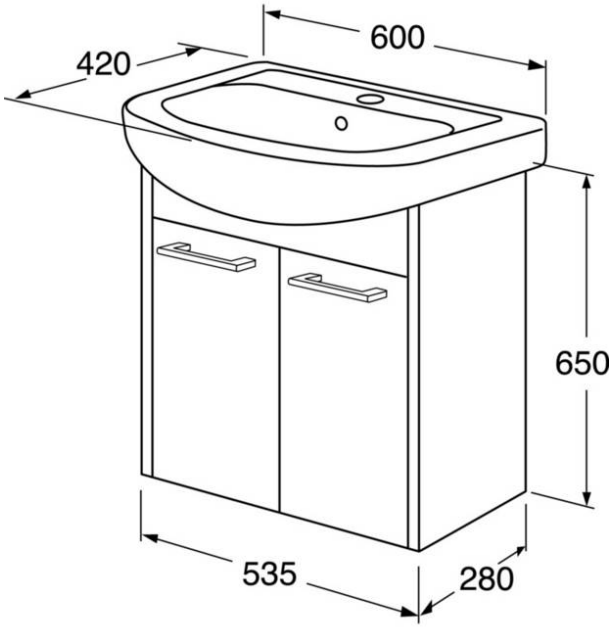

Produktegenskaber

- Komplet møbelpakke med skab og håndvask
- Døre med Soft Close for en lydløs og blød lukning
- Åbning i skabet til afløb mod gulv

Artikel nummer mv.

VVS-nr:	ART-nr:	EAN-nummer:
779472835	GB71B032E9WB	7391530066738

Emballage
L: 1091,00 x W: 781,00 x H: 832,00 mm.
Vægt: 26,18 kg

Anbefalet cirkapris
3 801 DKK (3041 DKK ekskl. moms)

Energimærkning og certificeringer

Dokumentet skapat den 2024-04-29