Vandlås Round, vægtilslutning

Mat sort

Produktegenskaber

- Eksklusivt design
- Lavet af messing
- Justerbar højde og dybde

Artikel nummer mv.

VVS-nr:	ART-nr:	EAN-nummer:
750074221	GB41109938 53	7393792234146

Emballage
L: 720,00 x W: 260,00 x H: 70,00 mm.
Vægt: 1,46 kg

Anbefalet cirkapris
1 058 DKK (846 DKK ekskl. moms)

Energimærkning og certificeringer

Montering & Rengøring

Monteres iht. medfølgende instruktioner.

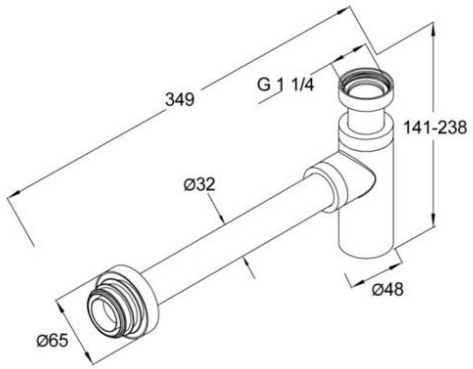

Dokumentet skapat den 2024-04-20