Ny Nautic 2.2 brusesøjle

Blyfrit, energiklasse A, 160 c-c

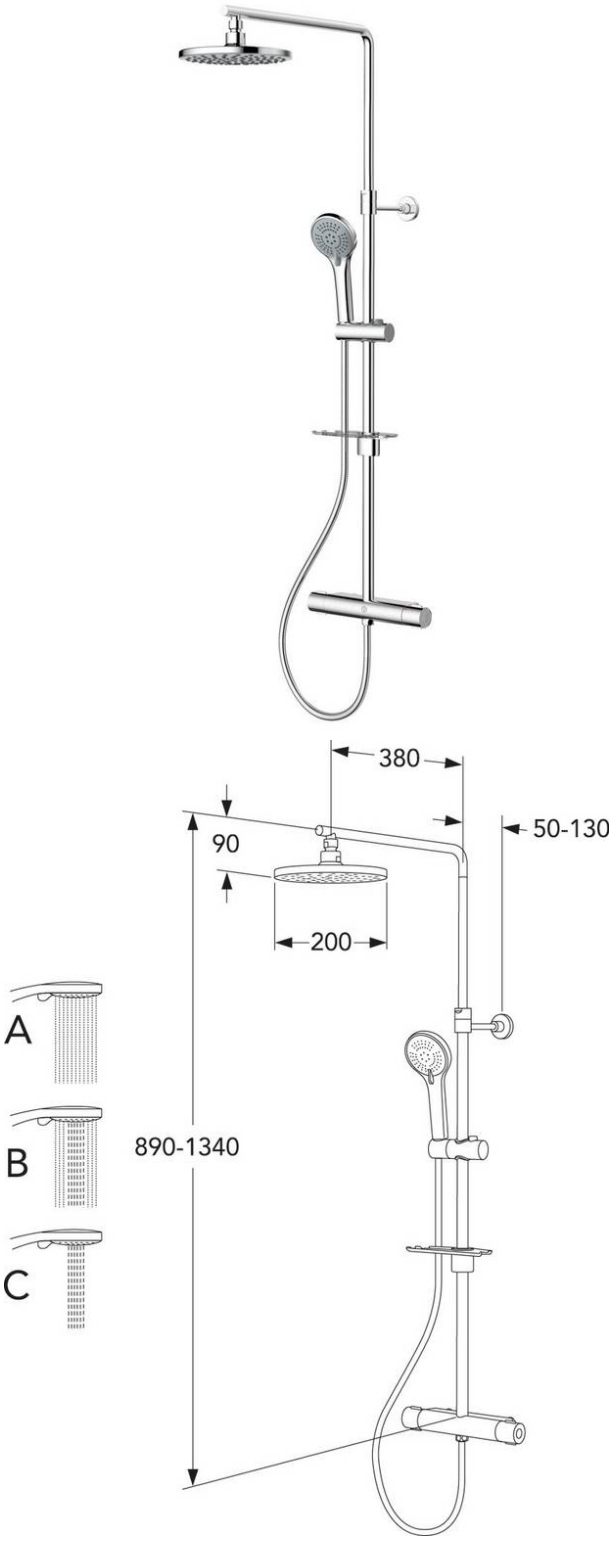

Produktegenskaber

- Contains less than 0.1% lead
- Safe Touch reduces the heat on the front of the mixer
- Maintains even water temperature during pressure and temperature changes

Artikel nummer mv.

VVS-nr:	ART-nr:	EAN-nummer:
	GB412023300	7391530076348

Emballage
L: 780,00 x W: 226,00 x H: 90,00 mm.
Vægt: 4,48 kg

Energimærkning og certificeringer

Denna produkt är anpassad till Branschregler Säker Vatteninstallation 2021:1. Leverantören garanterar produktens funktion om branschreglerna och monteringsanvisningarna följs.

Montering & Rengøring

Før installation skal ledningerne være skyllet rene frem til blandingsbatteriet. Blandingsbatteriet tilsluttes med koldtvandsledningen til højre og varmtvandsledningen til venstre. Vandtryk: maks. 1000 kPa, min. 50 kPa. Varmtvandstemperatur: maks. 80 °C, min. 45 °C. Vi påtager os intet ansvar for fejl, som er opstået på grund af forkert montering.

Dokumentet skapat den 2024-04-25